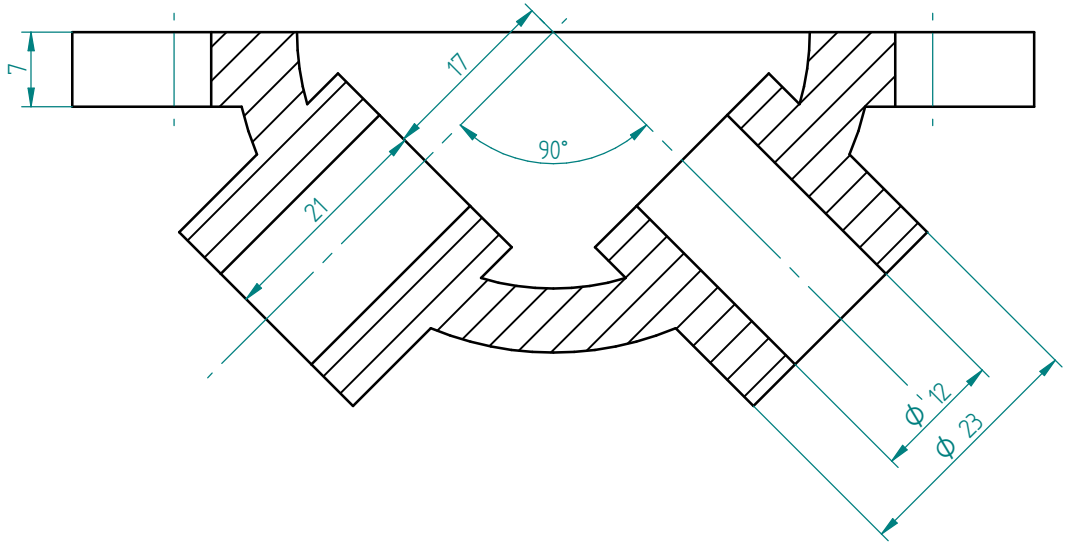

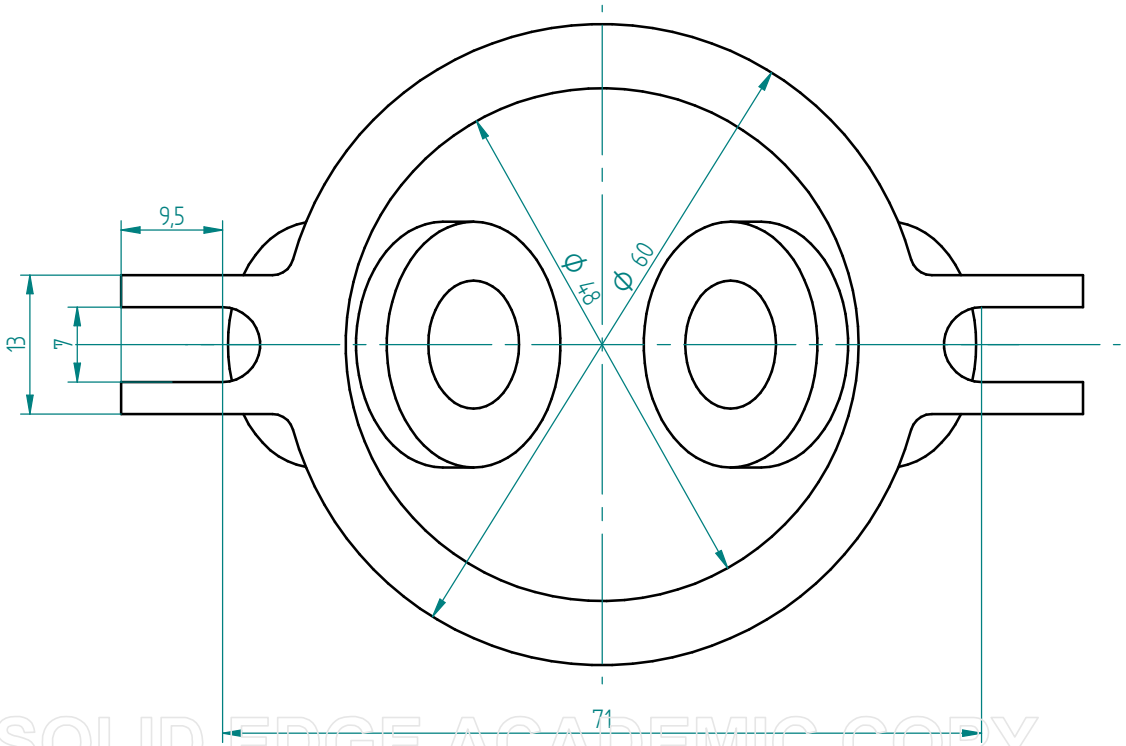

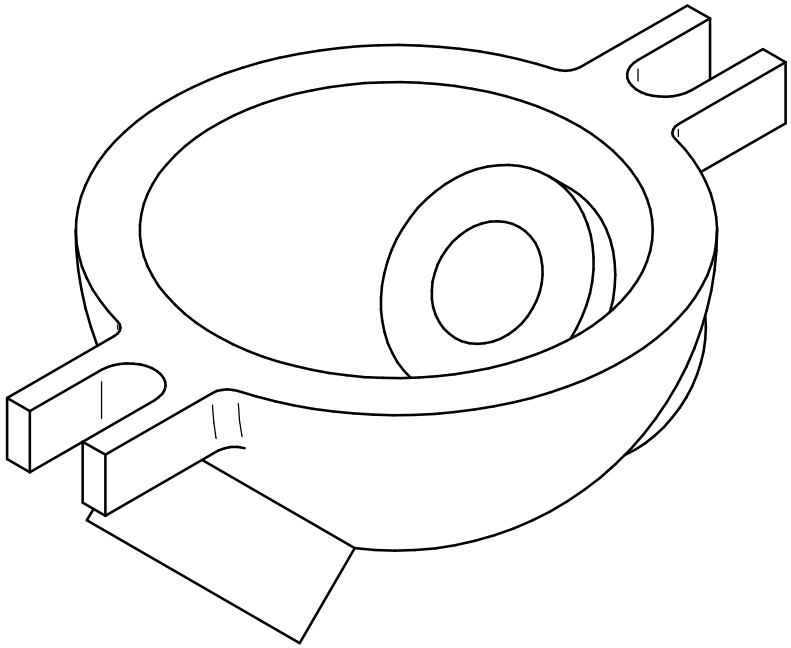

SOLID EDGE ACADEMIC COPY

	Nombre	Fecha	EHU
Dibujado	Usuario	19/06/13	
Comprobado			Título
Aprobado 1			
Aprobado 2			

Salvo indicación contraria
cotas en milímetros
ángulos en grados
tolerancias ±0,5 y ±1°

A3	Plano	Rev
Archivo: 6. Ariketa.dft		
Escala	Peso	Hoja 1 de 1