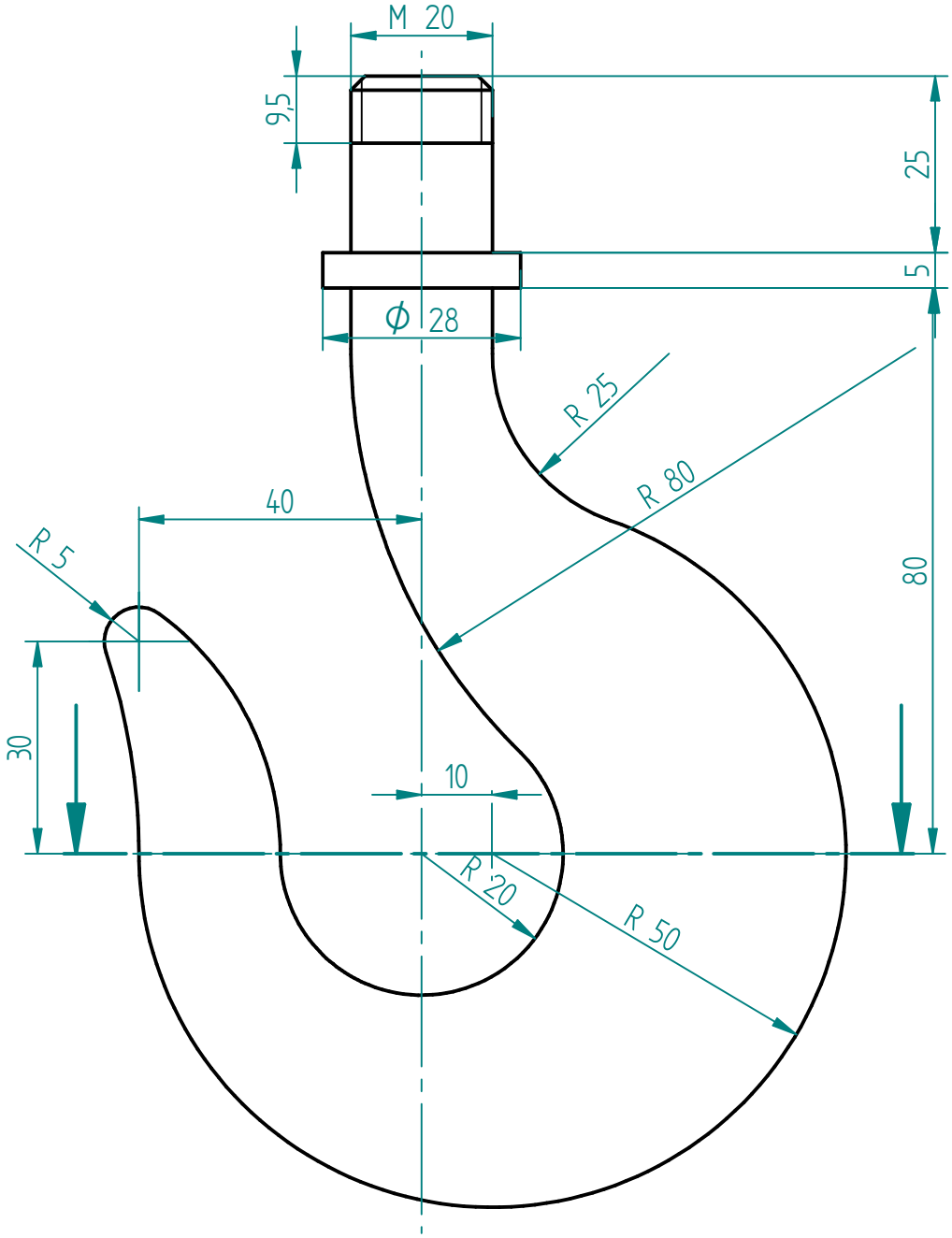

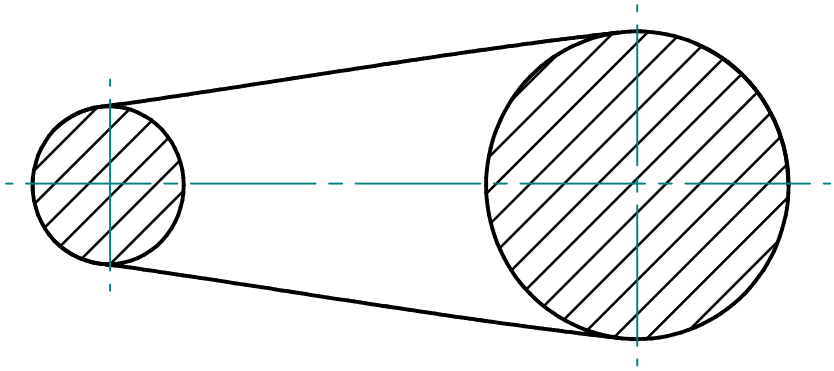

	Nombre	Fecha
Dibujado		7/05/13
Comprobado		
Aprobado 1		
Aprobado 2		

EHU

Título

Salvo indicación contraria
cotas en milímetros
ángulos en grados
tolerancias ±0,5 y ±1°

A4 | Plano | Rev

Archivo: 5 Ariketa.dft

Escala | Peso | Hoja 1 de 1

SOLID EDGE ACADEMIC COPY